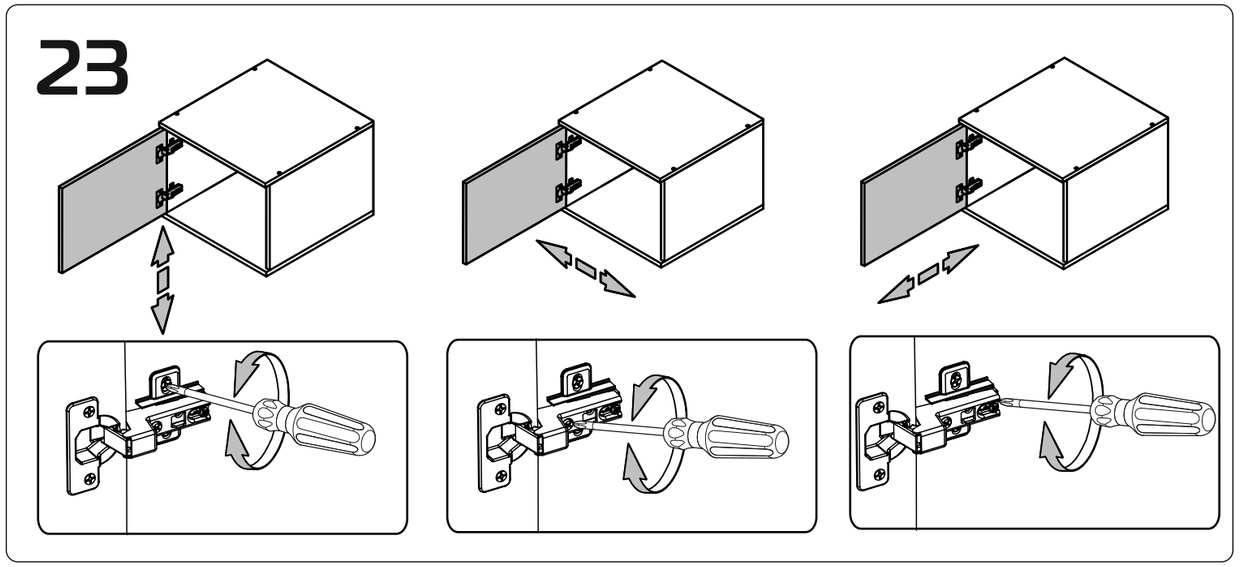

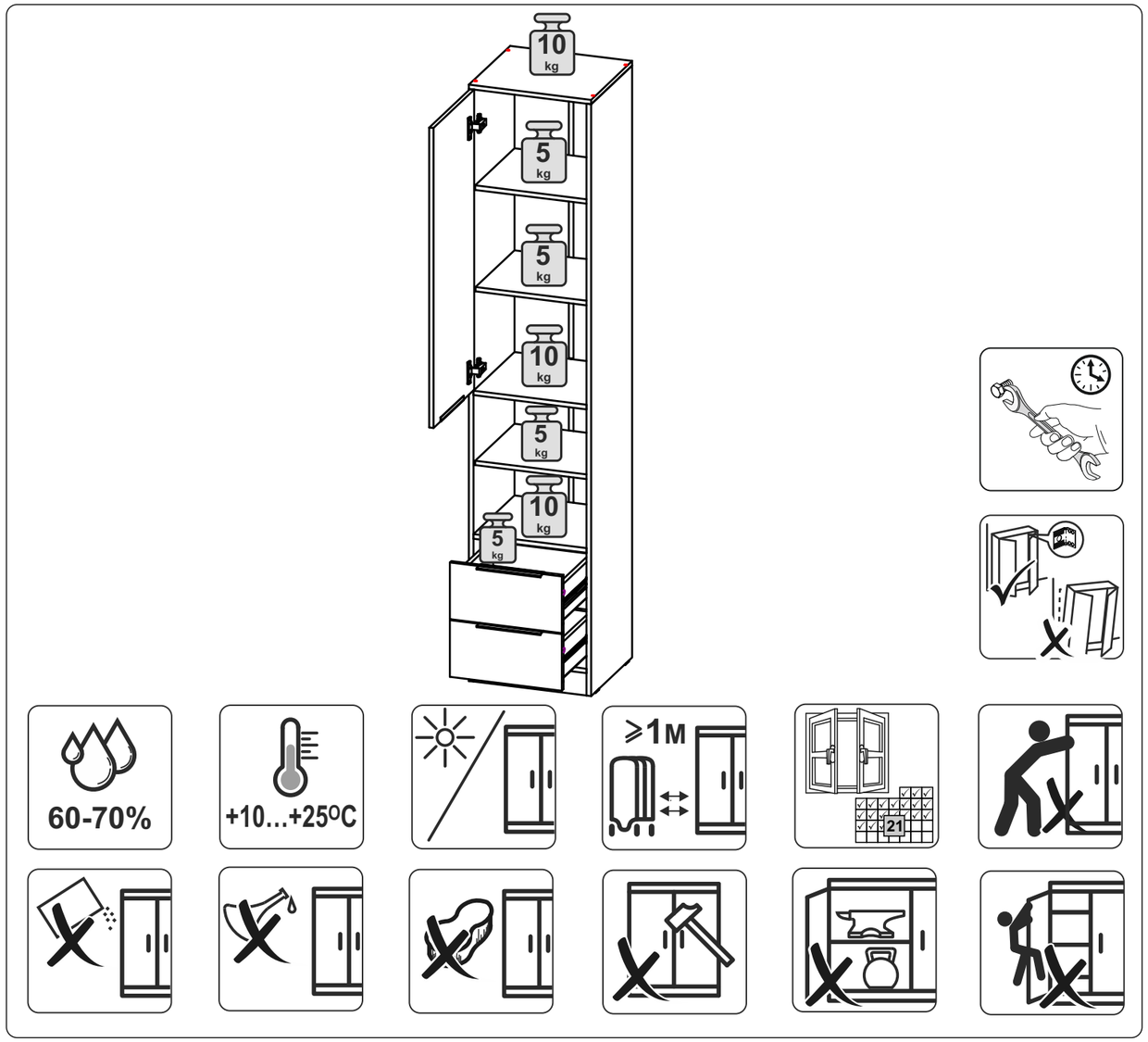

Марли Шкаф комбинированный

Marley Wardrobe

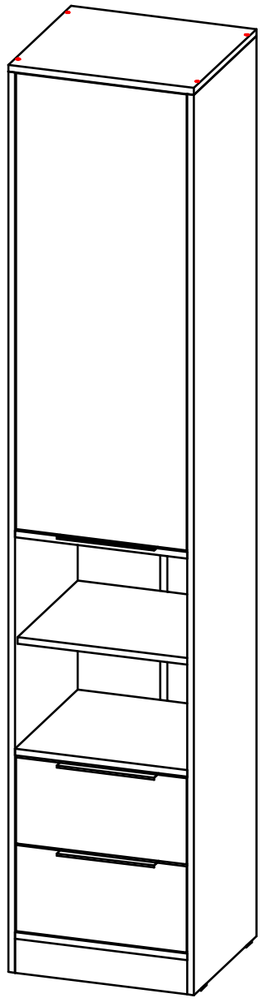

Внимание!
Важная информация. Внимательно изучите её перед эксплуатацией изделия.
- Используйте изделие только по прямому назначению.
- Сборку изделия производите только в полном соответствии с прилагаемой инструкцией.
- Изделие может опрокинуться и нанести тяжёлые телесные повреждения. Прикрепите его к стене. Для крепления к стене используйте крепёж, подходящий для материала стен Вашего дома. Если Вы не уверены какой тип крепления подходит для материала стен, обратитесь к специалисту или в специализированный магазин.
- При эксплуатации дверей и выдвижных ящиков не прилагайте чрезмерных усилий.
- Рекомендуется ремонт механизмов трансформации доверить квалифицированным специалистам.
- Будьте осторожны при обращении с деталями из стекла. Избегайте ударных нагрузок. Из-за поврежденных краев и царапин на поверхности, стекло может внезапно треснуть и (или) разбиться.

Требования по эксплуатации изделия и меры предосторожности

Срок, в течение которого мебель сохраняет красоту и исправность, в значительной степени зависит от условий её хранения и эксплуатации. Придерживаясь некоторых простых практических советов, Вы сможете поддерживать в наилучшем состоянии все элементы Вашей мебели.

Свет
Не допускайте прямого воздействия солнечных лучей на мебель. Продолжительное прямое воздействие света на некоторые участки может вызвать изменение их цветовых характеристик по сравнению с другими участками, которые меньше подвергались воздействию.

Температура
Высокие значения тепла или холода, а также внезапные перепады температуры могут серьезно повредить мебель или её части. Мебель не должна располагаться ближе одного метра от источников тепла, нагревательных приборов. Рекомендуемая температура воздуха для хранения и эксплуатации
от +10 до +25 °С. Не допускайте попадания на мебель горячих предметов (утюги, посуда с кипятком и пр.), а также продолжительного воздействия вызывающих нагревание излучений (свет мощных ламп, микроволновые излучатели и т. п.).

Влажность
Рекомендуемая относительная влажность местонахождения мебели 60 - 70%. Не следует поддерживать в течение продолжительного времени условия крайней влажности и (или) сухости, а тем более их периодической смены. С течением времени такие условия могут повлиять на целостность мебели и её части. Если такие условия были созданы, рекомендуется часто проветривать помещения и по мере возможности пользоваться осушителями или увлажнителями для нормализации влажности.
Не размещайте мебель вблизи влажных и сырых стен, предметов.

Агрессивные среды и абразивные материалы
Ни в коем случае не допускайте воздействие на мебель агрессивных жидкостей (кислот, щелочей, растворителей и т.п.), содержащих такие жидкости продуктов и их паров. Подобные вещества и их соединения являются химически активными, реакция с ними может повлечь негативные последствия для Вас и Вашего имущества. Также стоит помнить, что некоторые специфические моющие (чистящие) составы (средства) могут содержать высокую концентрацию агрессивных химических веществ и (или) абразивные составы. Применение подобных моющих (чистящих) составов (средств) недопустимо.

Запах
От новой мебели может исходить естественный запах материалов, из которых она изготовлена. Запах может сохраняться в течении 3 недель с момента сборки. Для снижения интенсивности запаха рекомендуется:
- для мягкой мебели – пропылесосить изделие и проветрить помещение.
- для корпусной мебели – протирать тканью, смоченной мягким моющим средством, вытирать чистой сухой тканью и проветривать помещение, предварительно открывая все дверцы и ящики изделия.

Данные действия необходимо повторять 3-4 раза в день.

Уход за мебелью
Всегда содержите поверхности мебели в полной сухости. При необходимости, протирайте поверхности мебели сухой мягкой тканью (фланель, сукно, войлок и т.п.). Рекомендуется очищать мебель как можно скорее после того, как она испачкалась. Если Вы оставите загрязнение на некоторое время, то заметно повышается опасность образования разводов, пятен и повреждений покрытия мебели или её частей. В случае стойких загрязнений рекомендуется использовать специальные очистители. Внимательно изучайте инструкцию моющего средства: средство должно подходить под тип покрытия Вашей мебели. Недопустимо применение моющих средств, содержащих абразивные вещества. Недопустимо применение соды, стиральных порошков и прочих средств, не предназначенных для ухода за мебелью. Уход за поверхностями должен осуществляться специализированными моющими средствами.
Для устранения пыли с поверхностей мягких частей мебели используйте пылесос со специальными насадками для чистки мебели.
Не размещайте и не перемещайте на поверхностях мебели предметы, имеющие острые углы, кромки, выступающие острые детали.

Эксплуатация
Нагрузка на мебель и её части (полки, ящики, сидения и пр.) не должна превышать установленных производителем норм, указанных в конце инструкции по сборке.
Не рекомендуется вставать на мебель, прыгать, подвергать повышенным динамическим нагрузкам.
Рекомендуется периодически проверять плотность резьбовых соединений крепления механизмов трансформации и подтягивать их при необходимости.
При появлении скрипов в механизмах трансформации их следует смазывать специализированной смазкой.
При использовании механизма трансформации строго соблюдайте данную инструкцию, избегайте излишних усилий, рывков, перекосов элементов механизма.

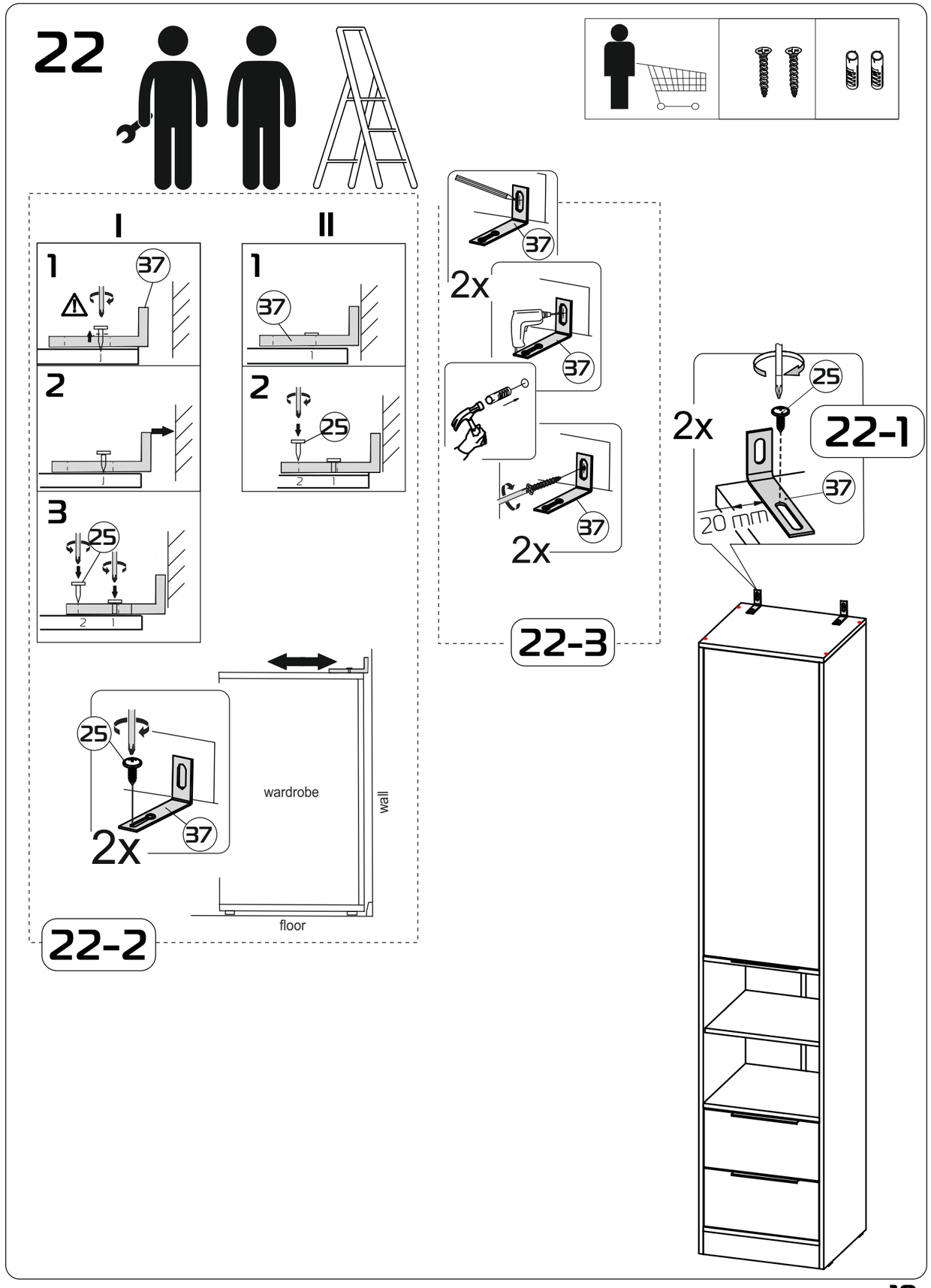

20

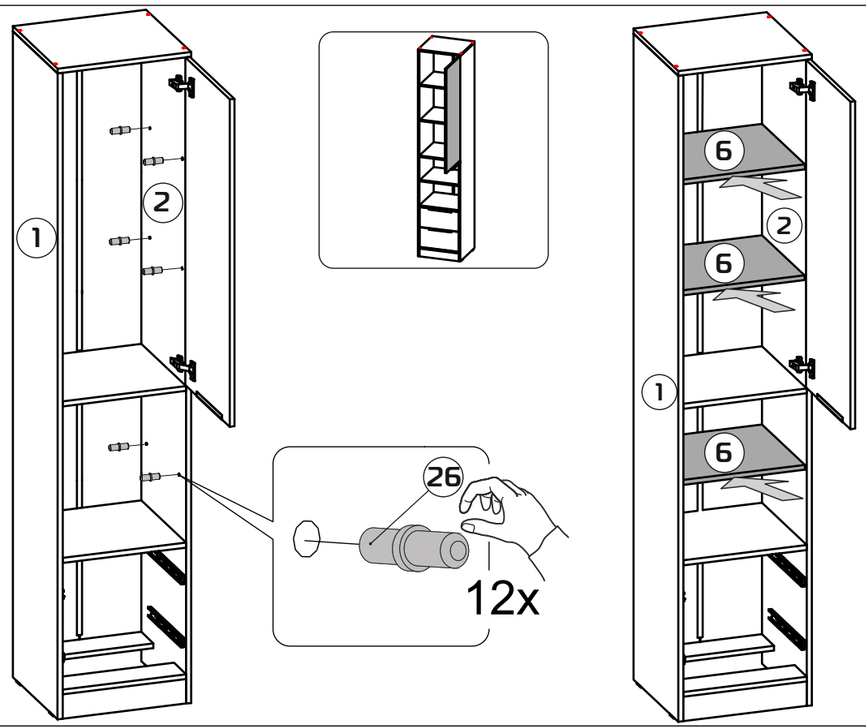

21

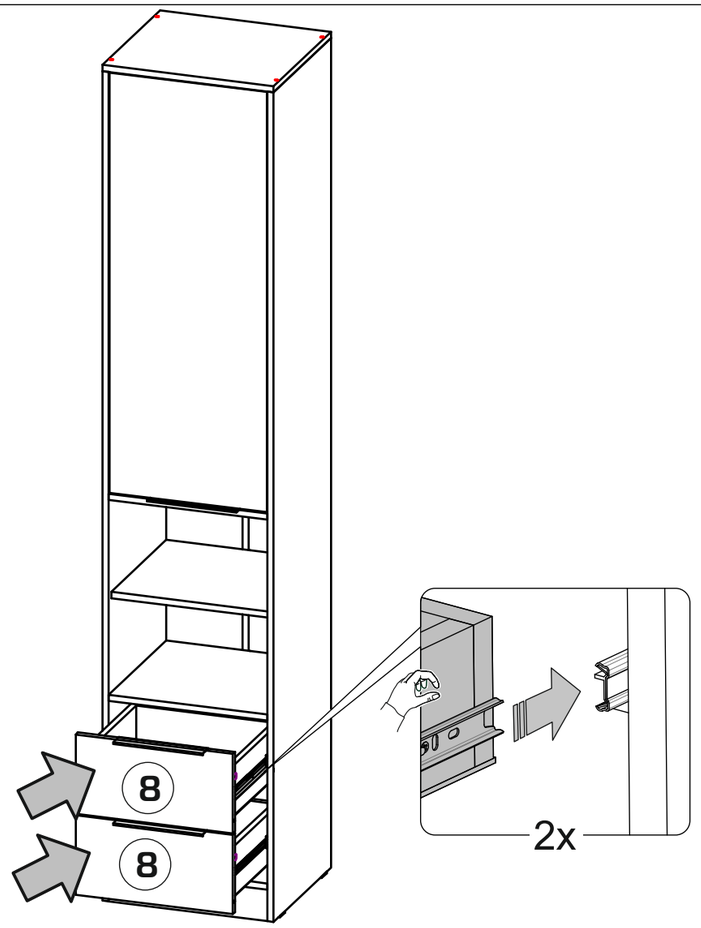

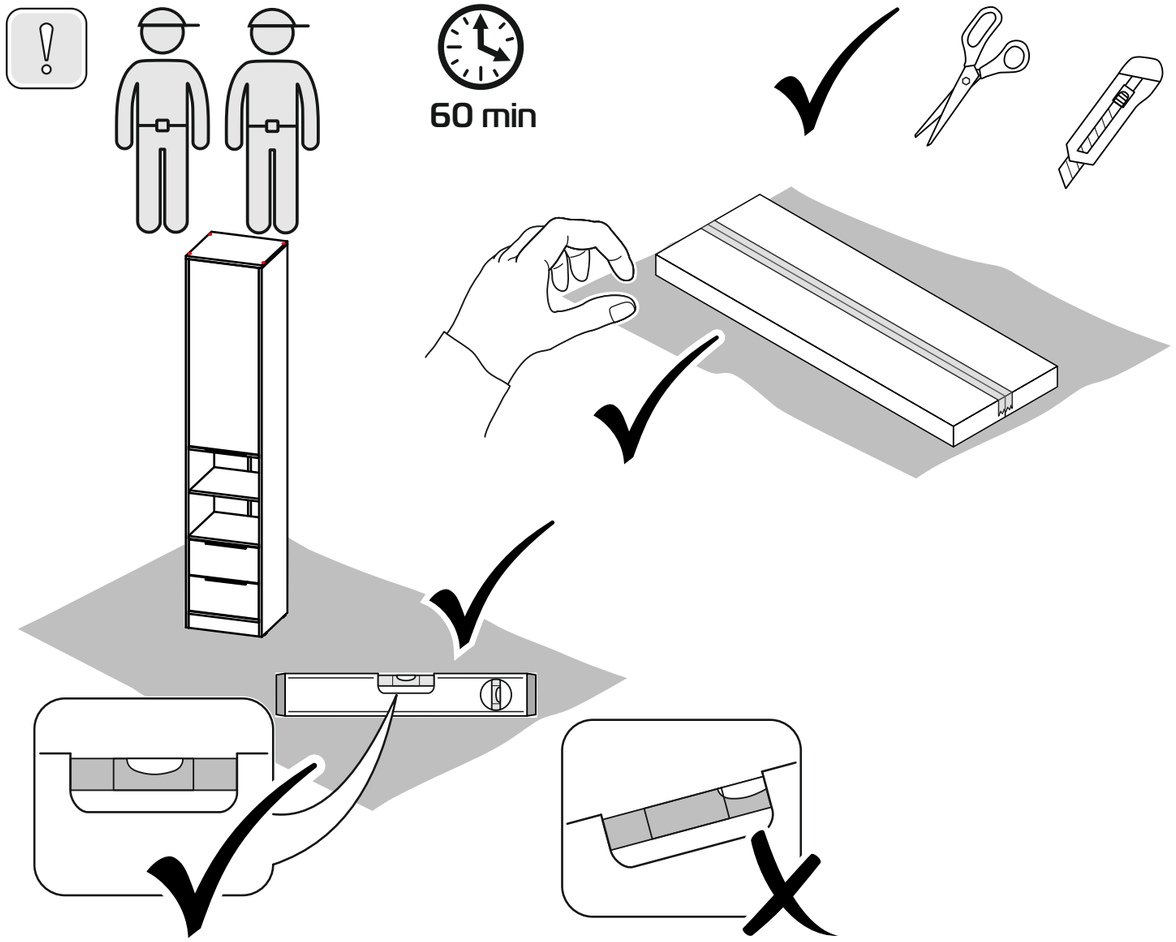

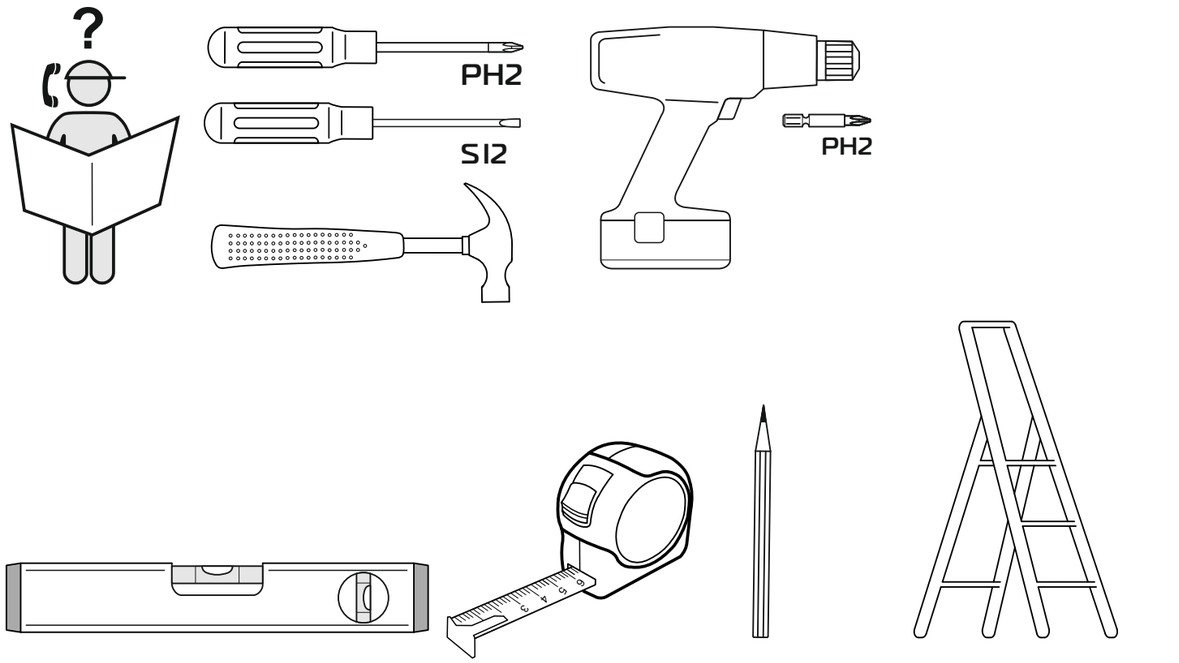

436x407x2132 (ШхГхВ)

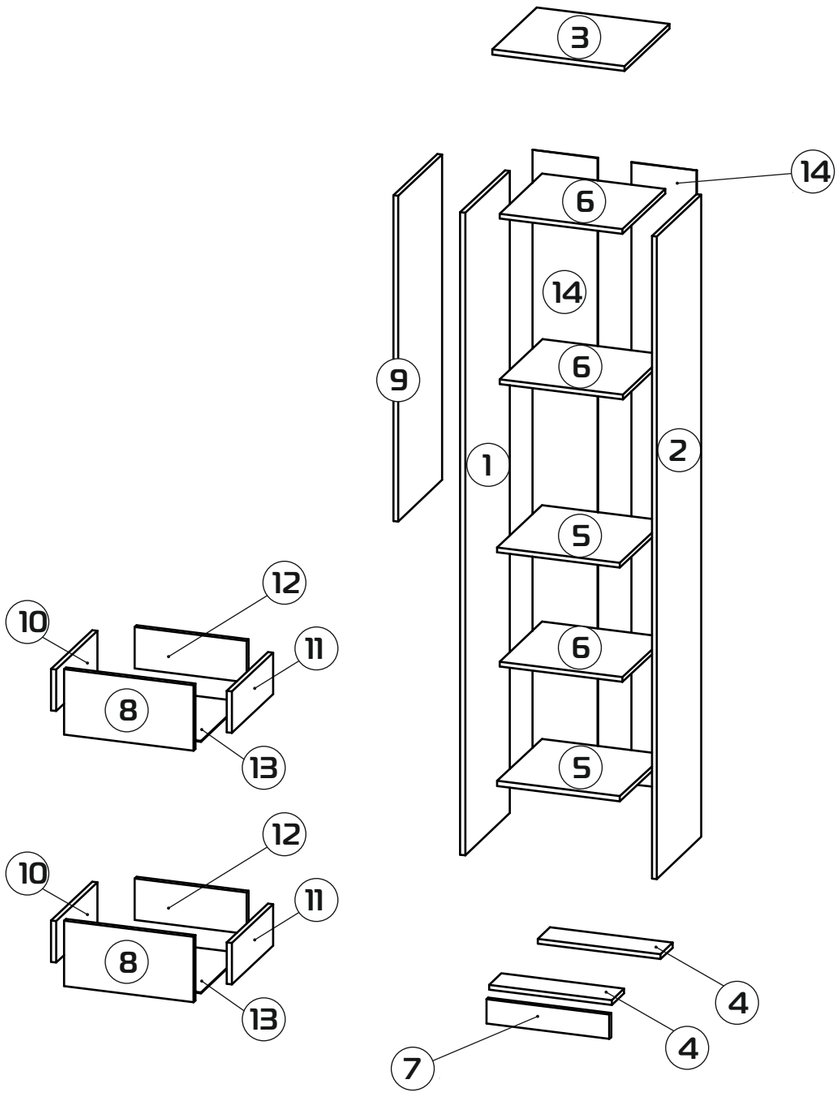

1 2112x404x16 (x1)
2 2112x404x16 (x1)
3 436x404x16 (x1)
4 404x110x16(x2)
5 404x404x16 (x2)
6 404x386x16 (x3)
7 404x80x16 (x1)
8 400x202x16 (x2)
9 400x1070x16 (x1)
10 346x128x16 (x2)
11 346x128x16 (x2)
12 346x128x16(x2)
13 376x350x3 (x2)
14 2045x215x3 (x2)

19

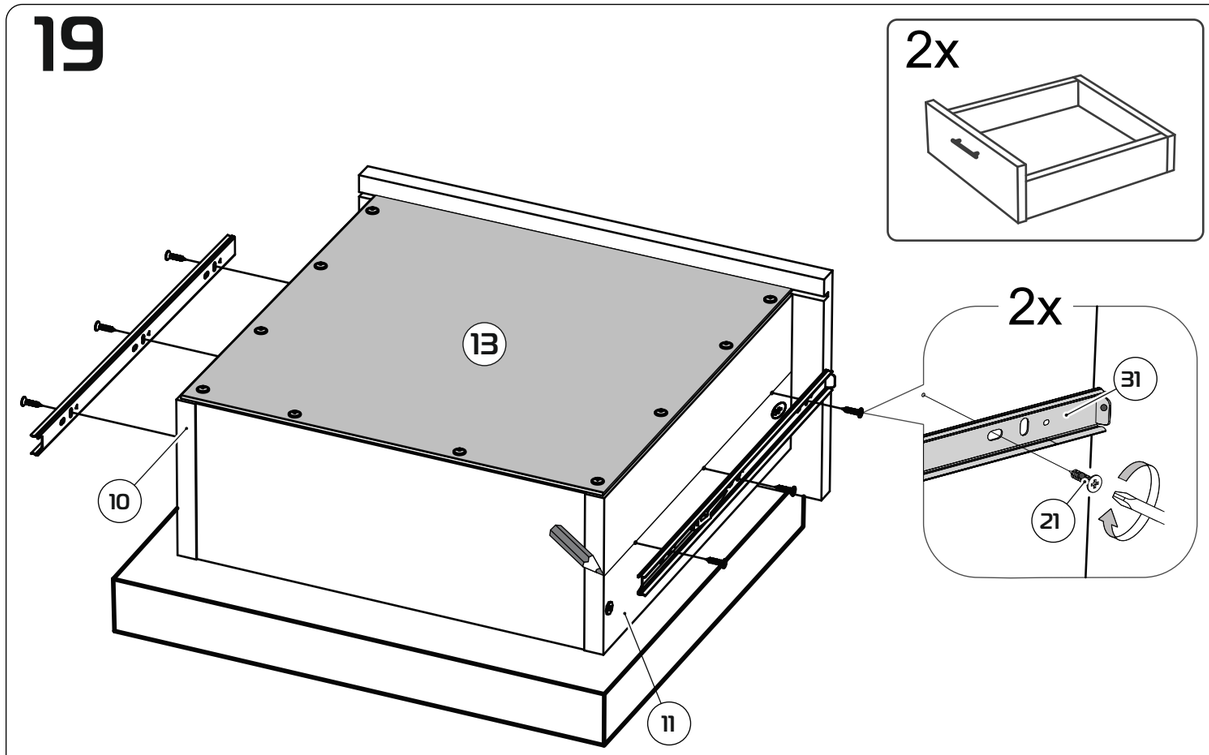

20

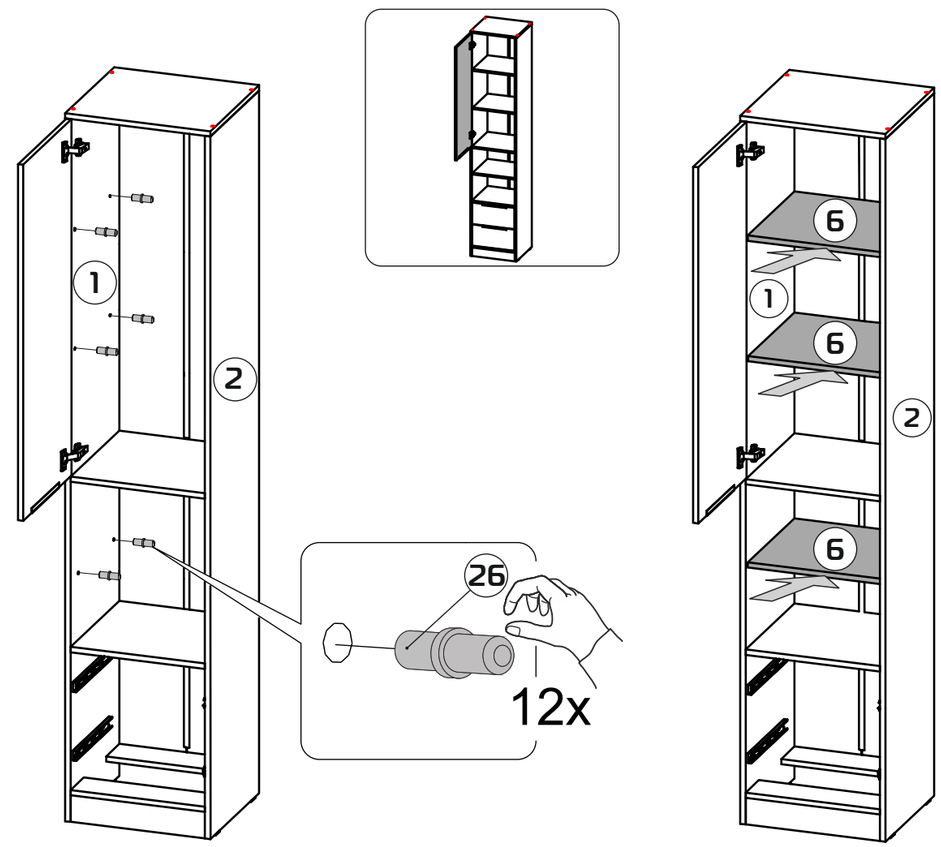

17

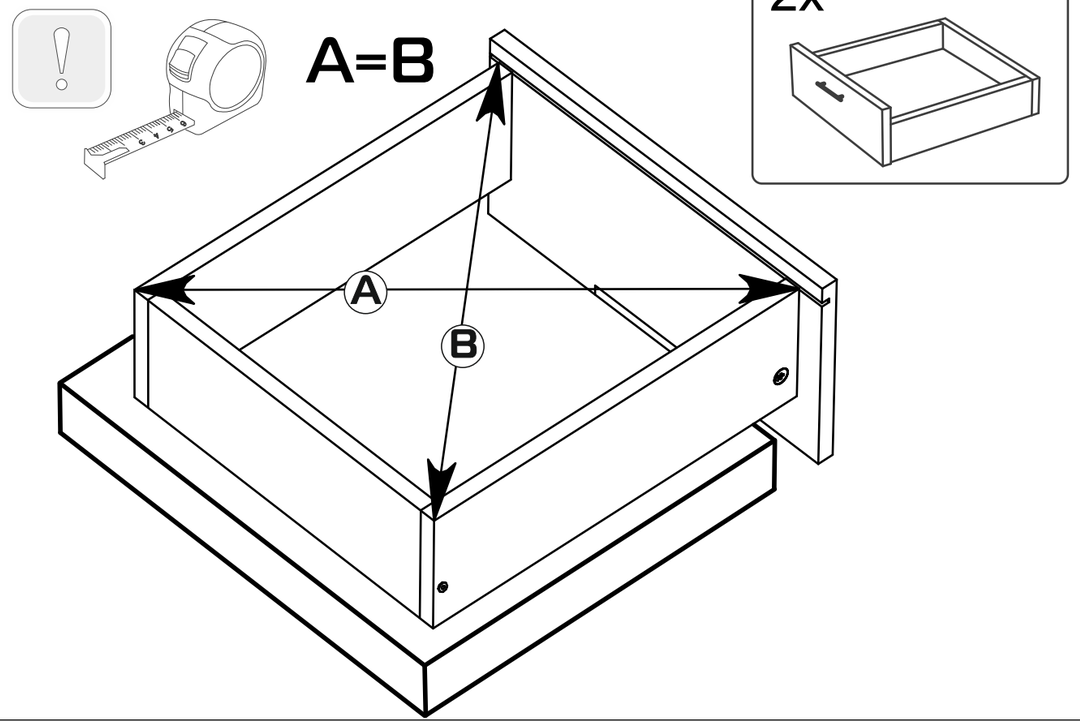
A=B
A
B
2x

18

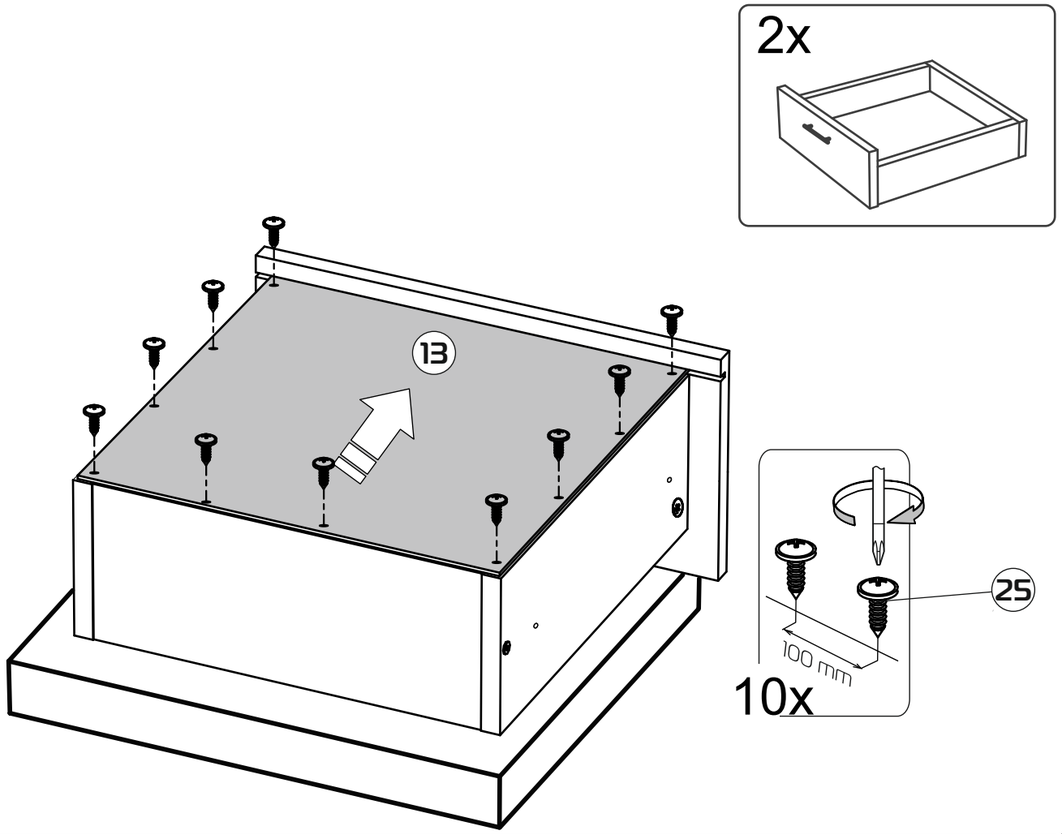
2x
13
25
100 mm
10x

1 : 1

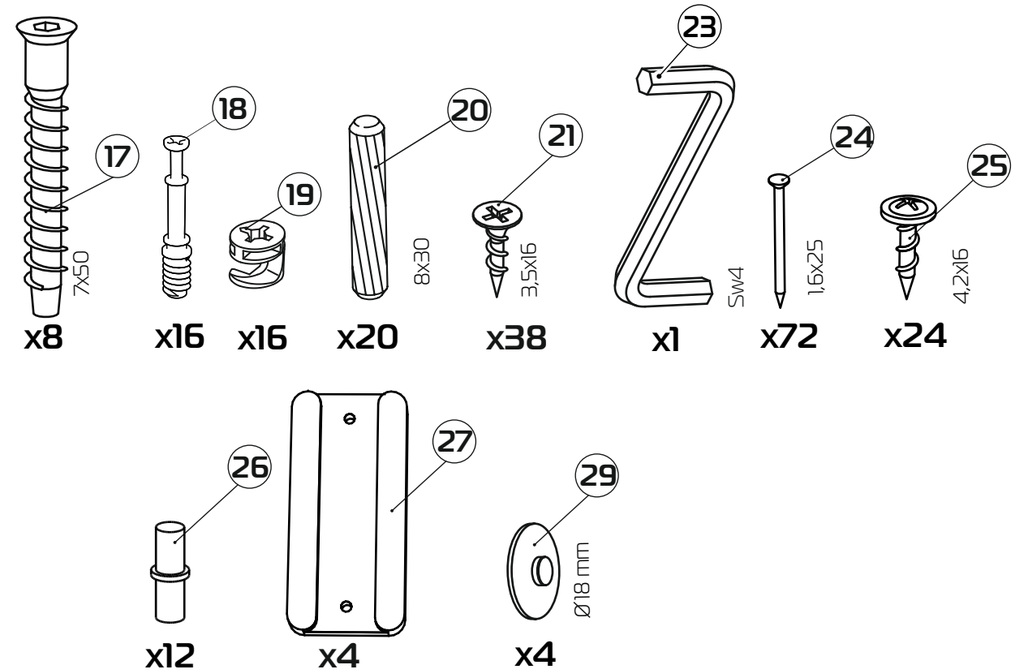
17
7x50
x8
18
x16
19
x16
20
8x30
x20
21
3,5x16
x38
23
Sw4
x1
24
1,6x25
x72
25
4,2x16
x24
26
x12
27
x4
29
Ø18 mm
x4

1 : 2

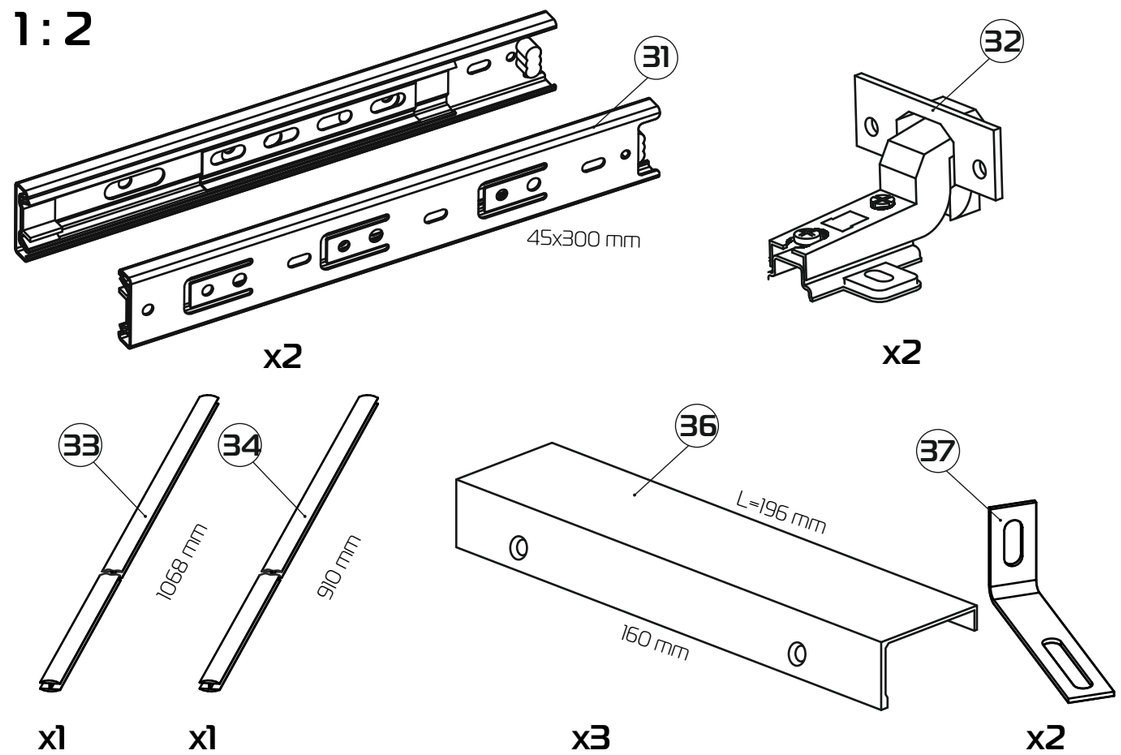
31
45x300 mm
x2
32
x2
33
1068 mm
x1
34
910 mm
x1
36
L=196 mm
160 mm
x3
37
x2

1

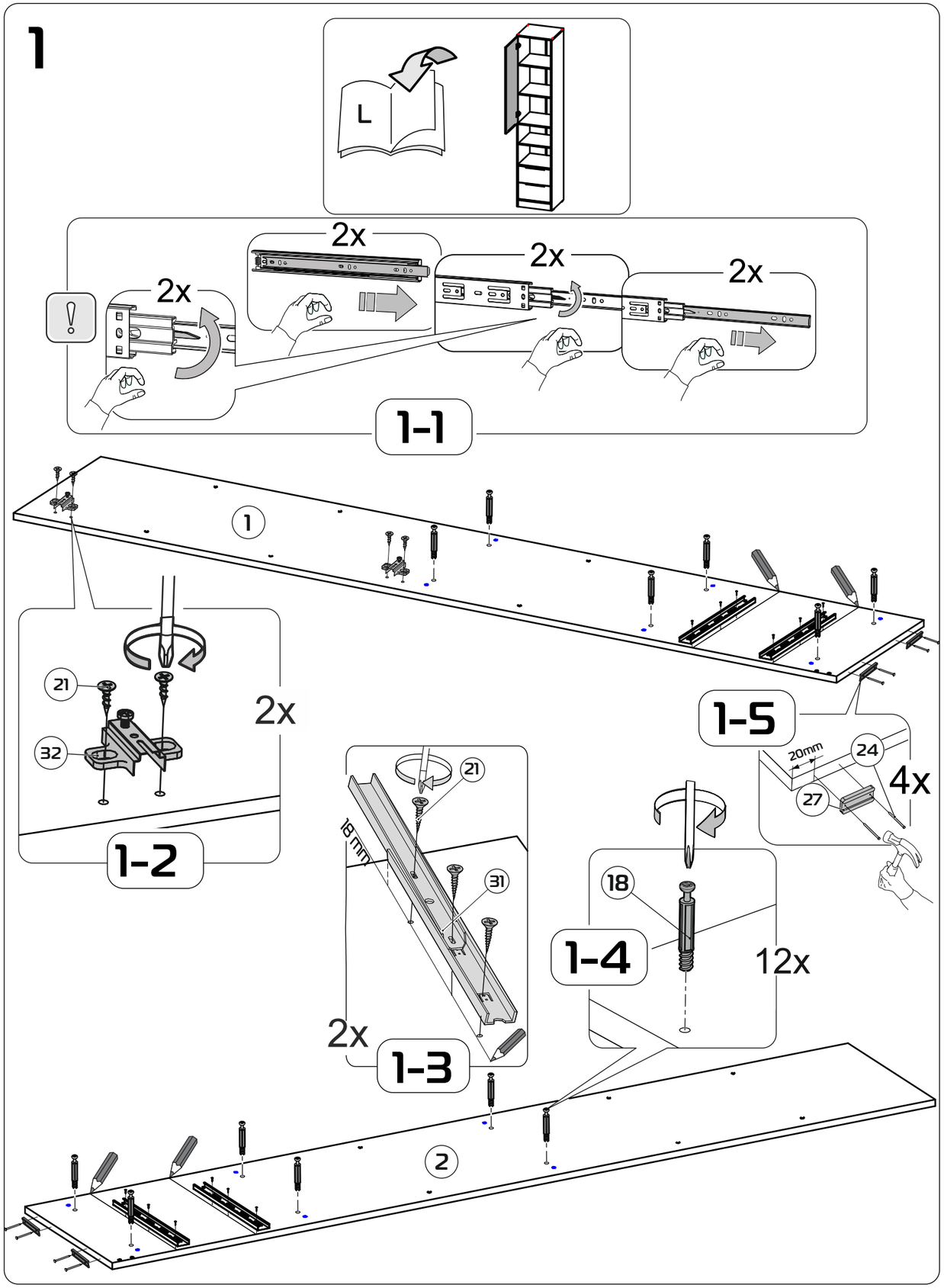
L
2x
2x
2x
2x
1-1
1
21
32
2x
1-2
21
18 mm
31
2x
1-3
18
1-4
12x
1-5
20mm
24
27
4x
2

15

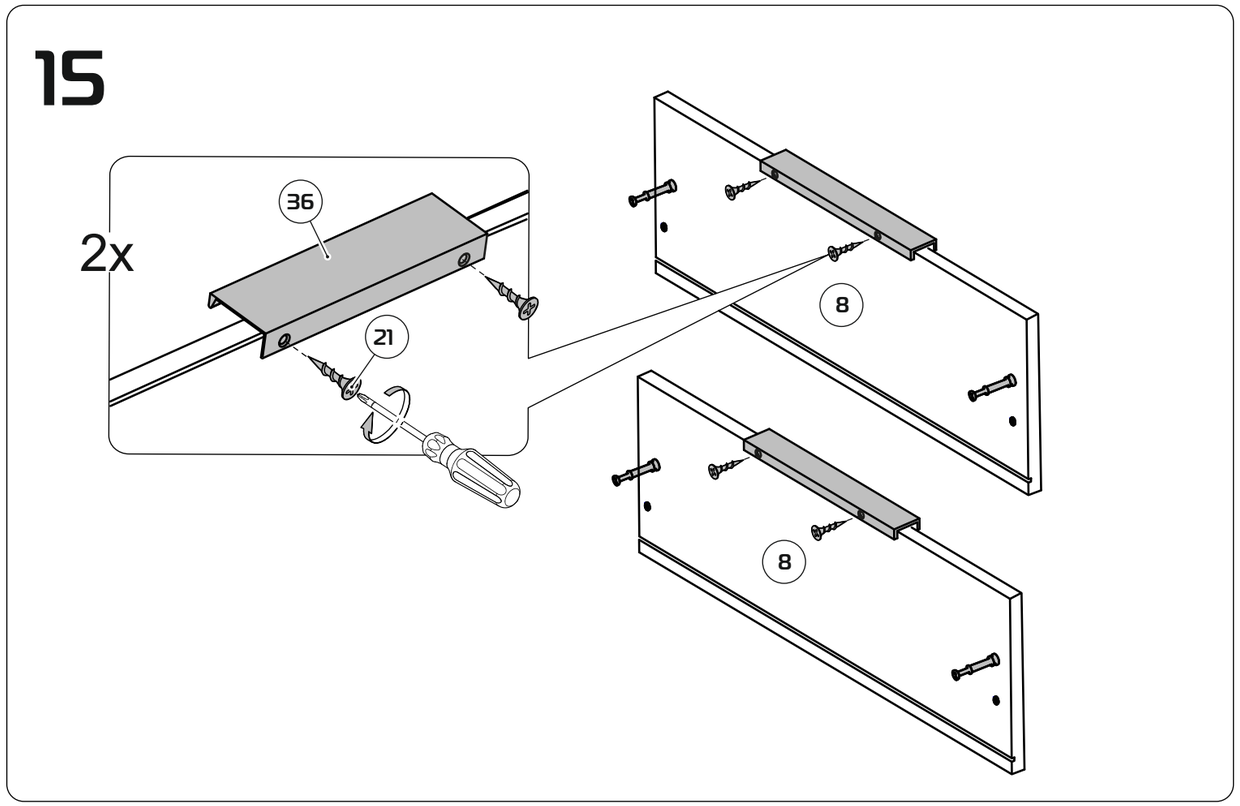
2x
36
21
8
8

16

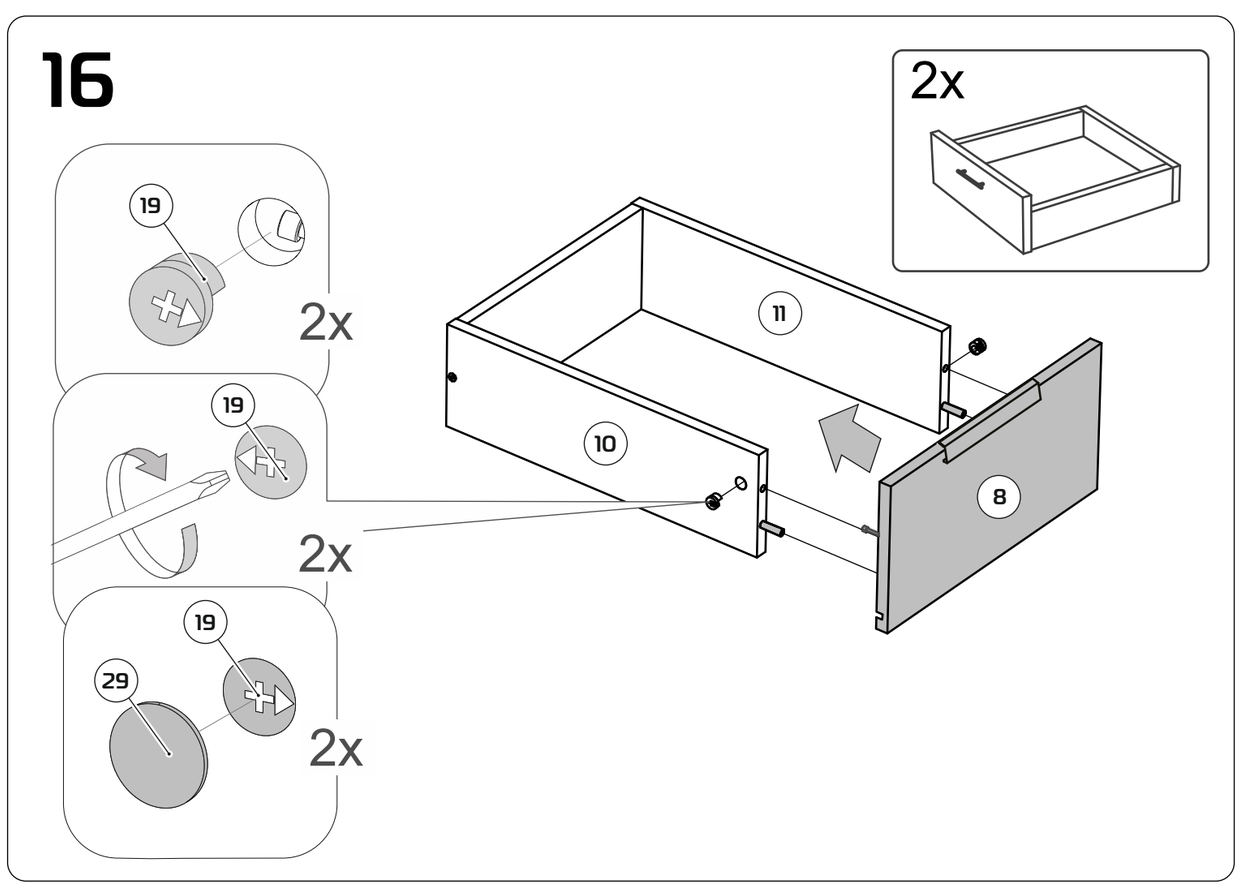
2x
19
2x
19
2x
19
29
2x
11
10
8

13

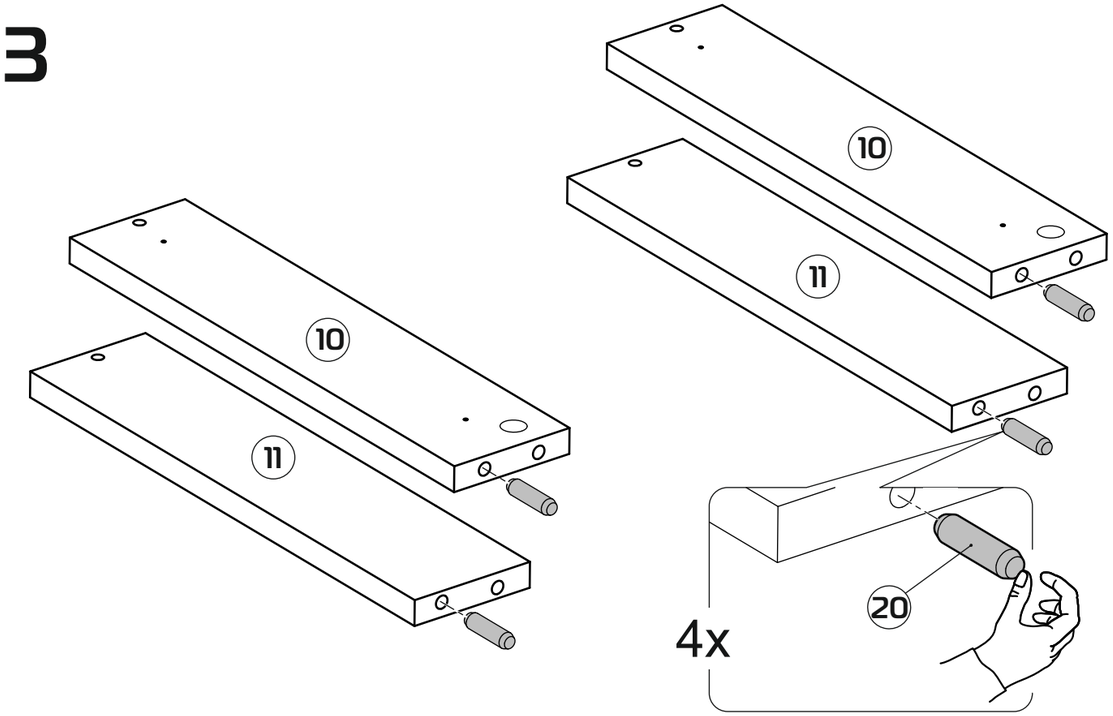
10
11
10
11
20
4x

14

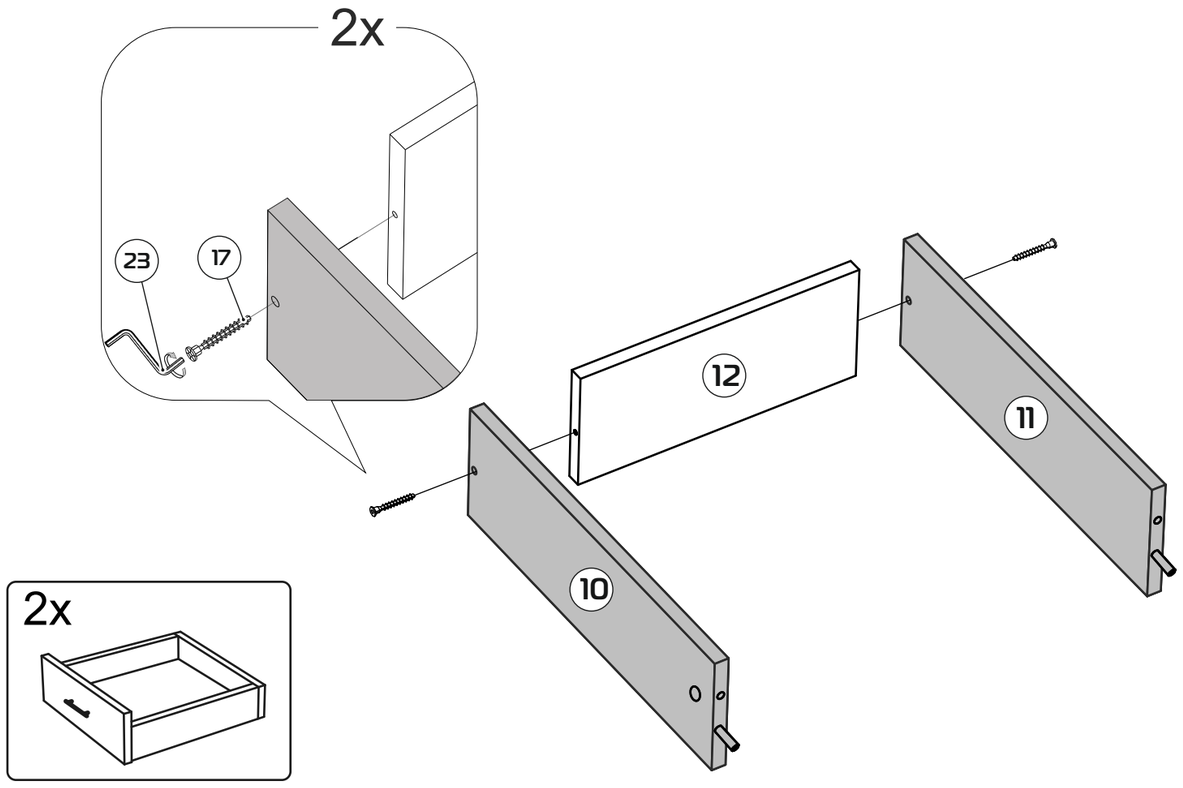
2x
23
17
12
11
10
2x

1

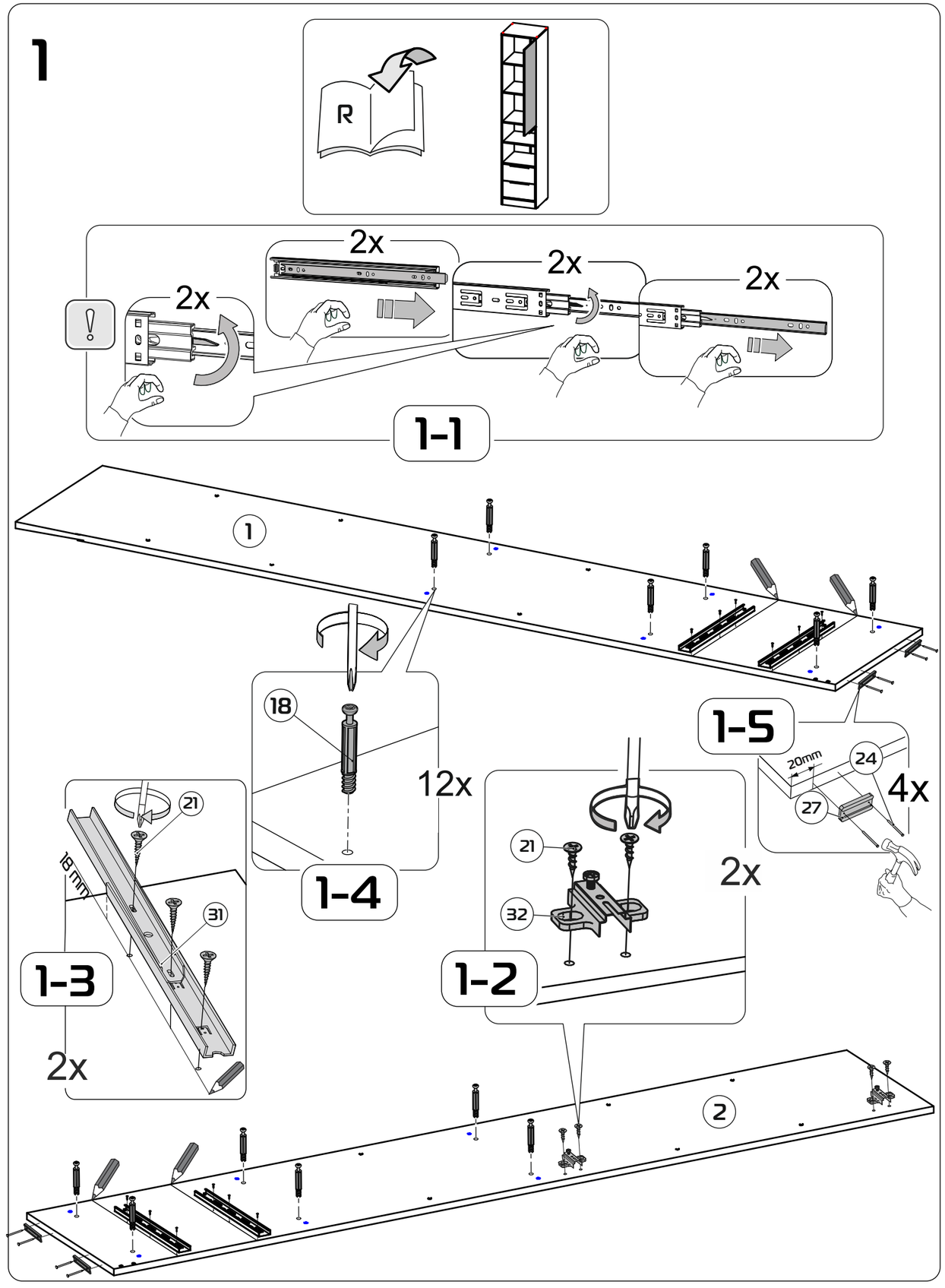
R
2x
2x
2x
2x
1-1
1
18
12x
1-4
1-5
20mm
24
27
4x
21
18 mm
31
1-3
2x
21
32
2x
1-2
2

2

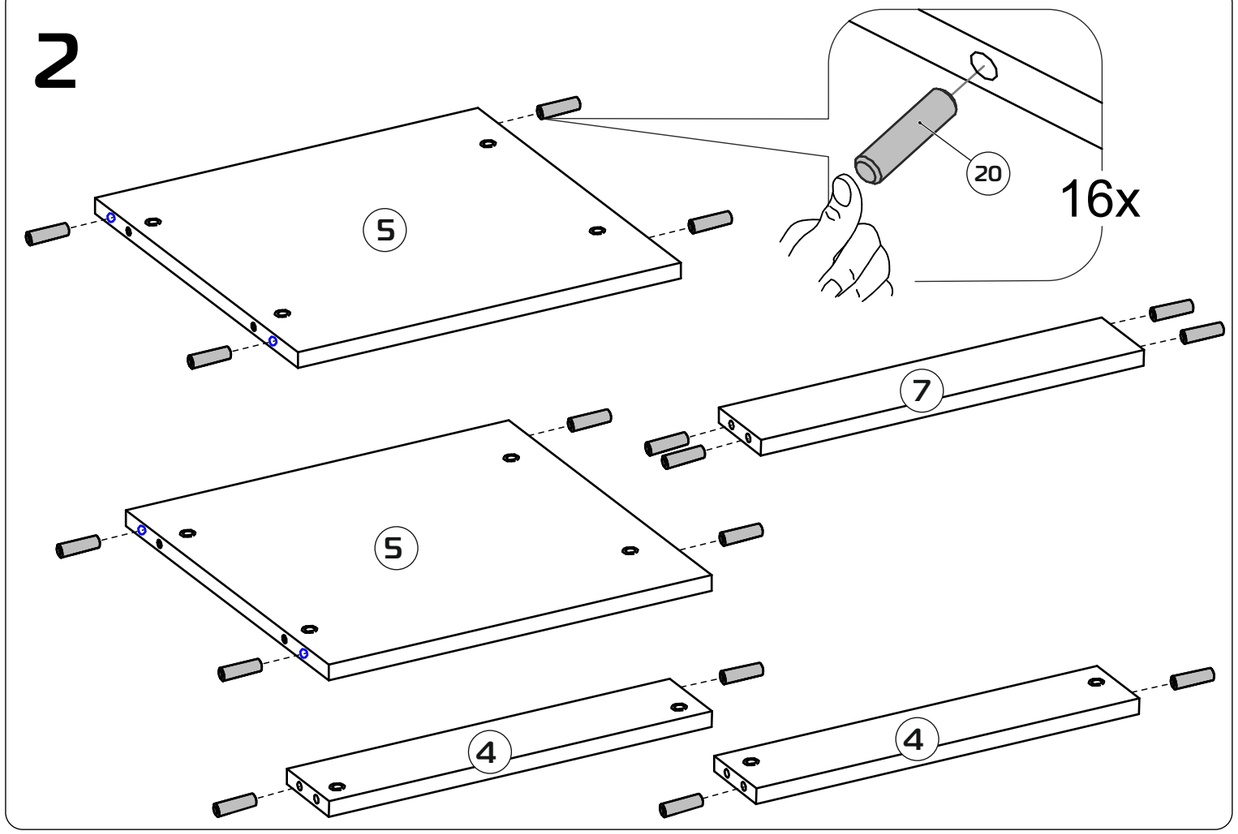

11

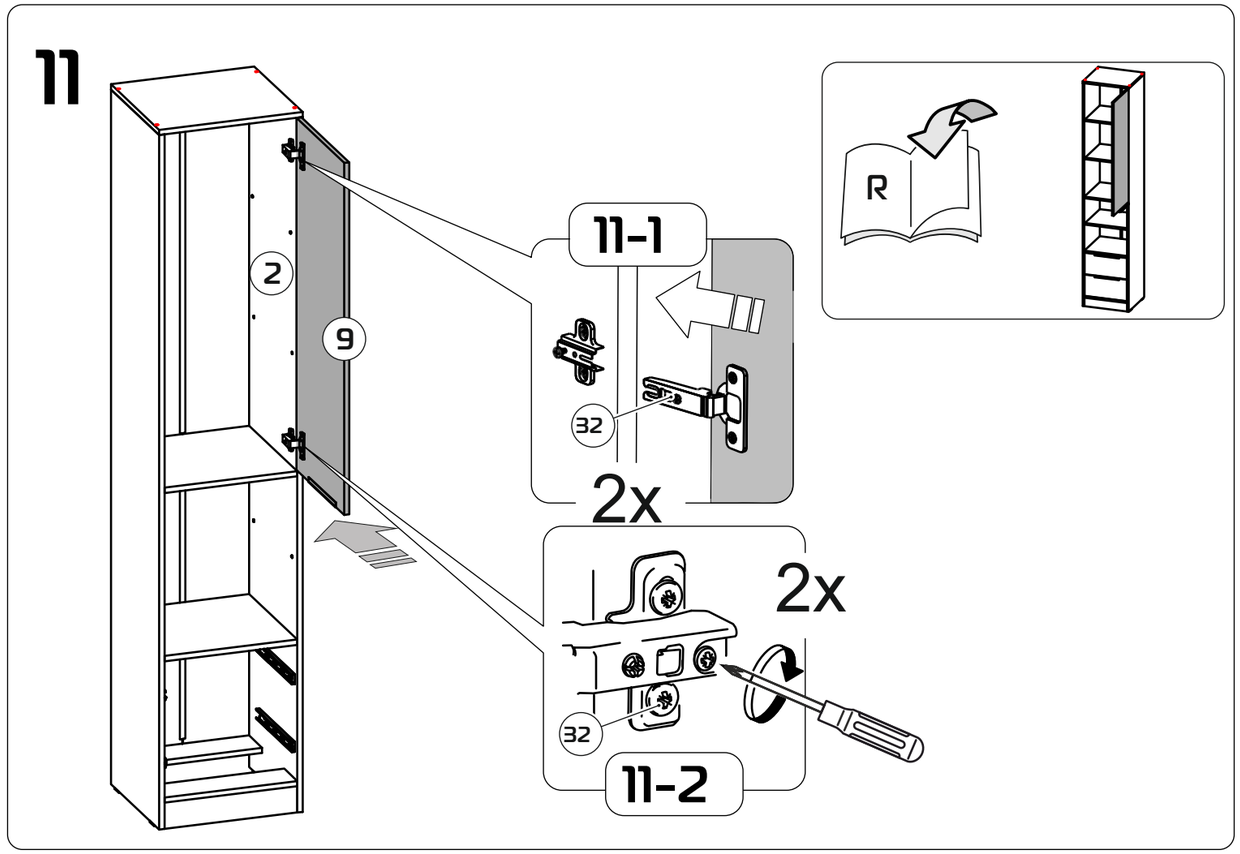

3

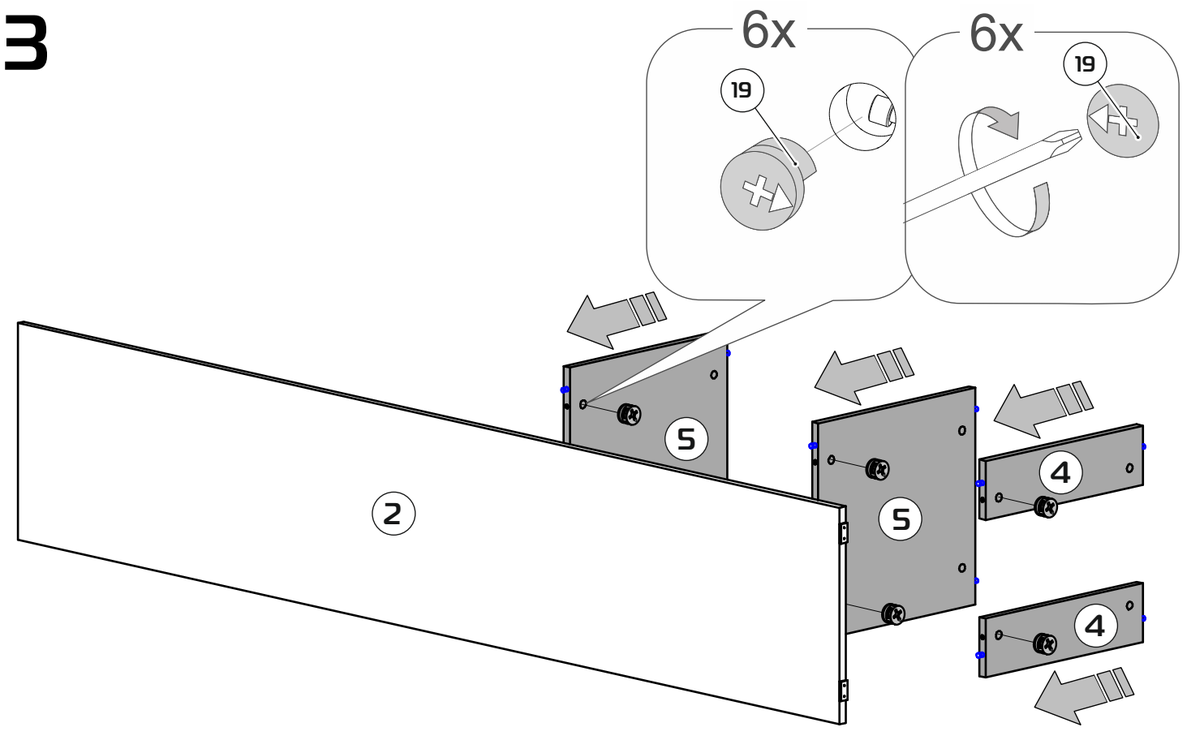

12

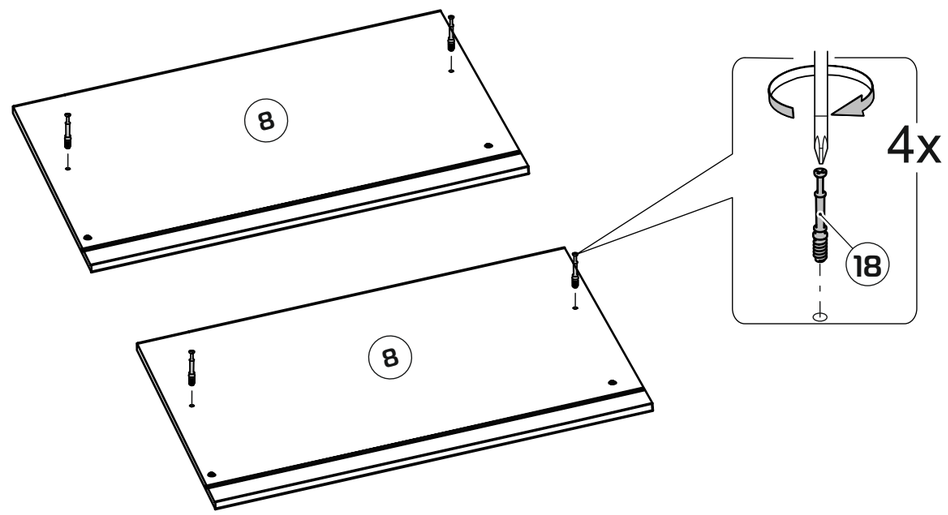

10

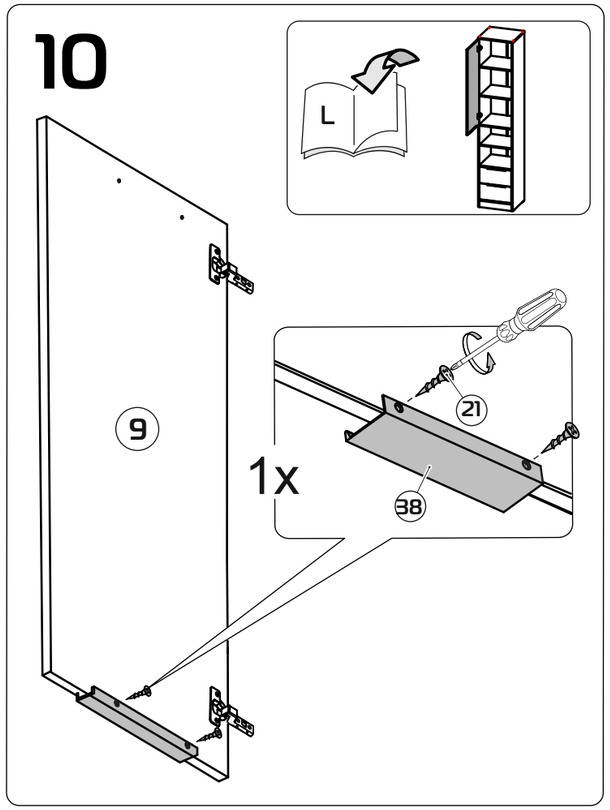
L
9
21
1x
38

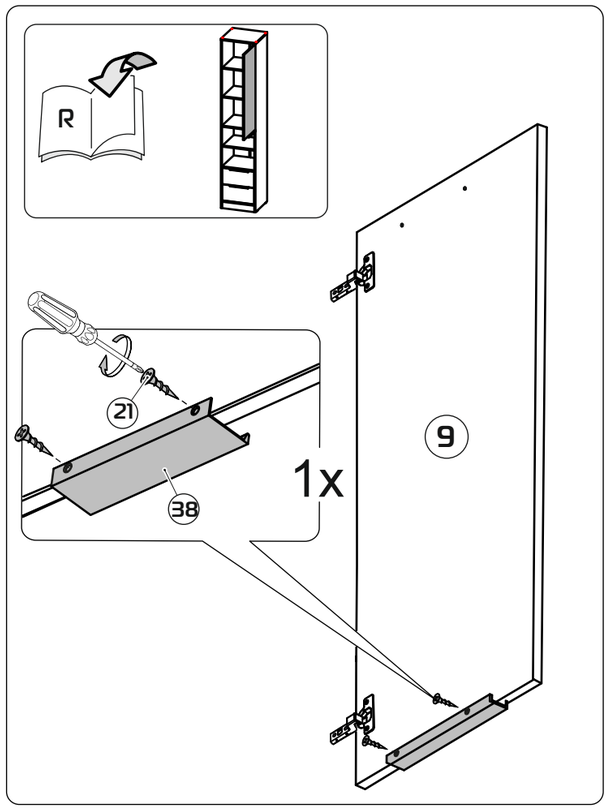
R
21
38
1x
9

4

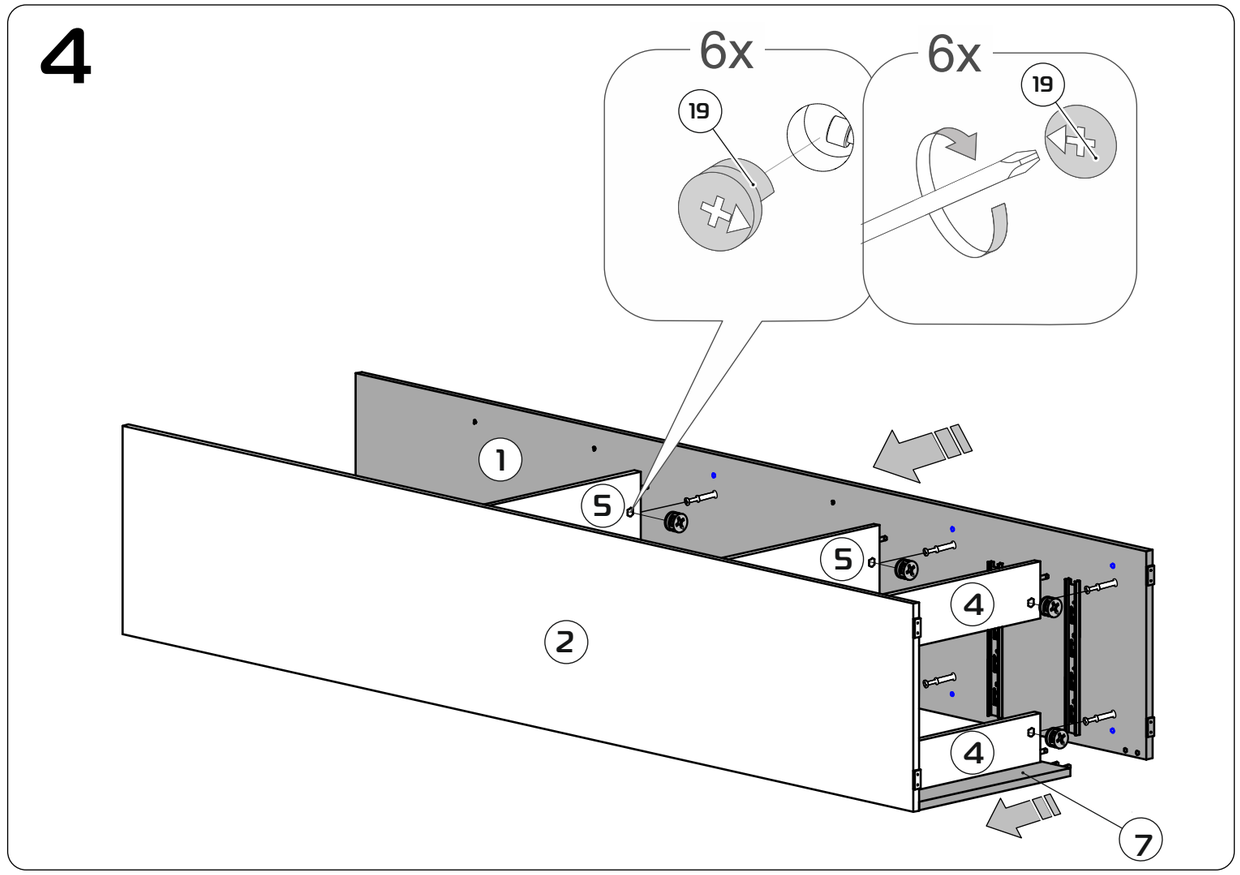
6x
19
6x
19
1
5
5
4
2
4
7

11

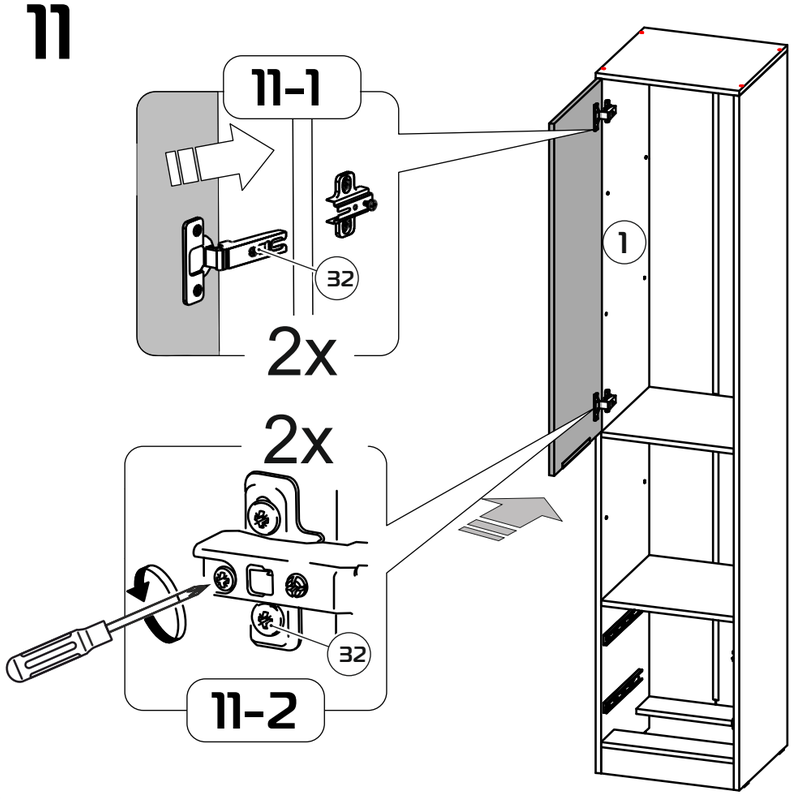
11-1
32
2x
2x
32
11-2
1

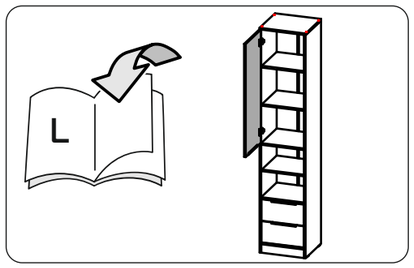
L

5

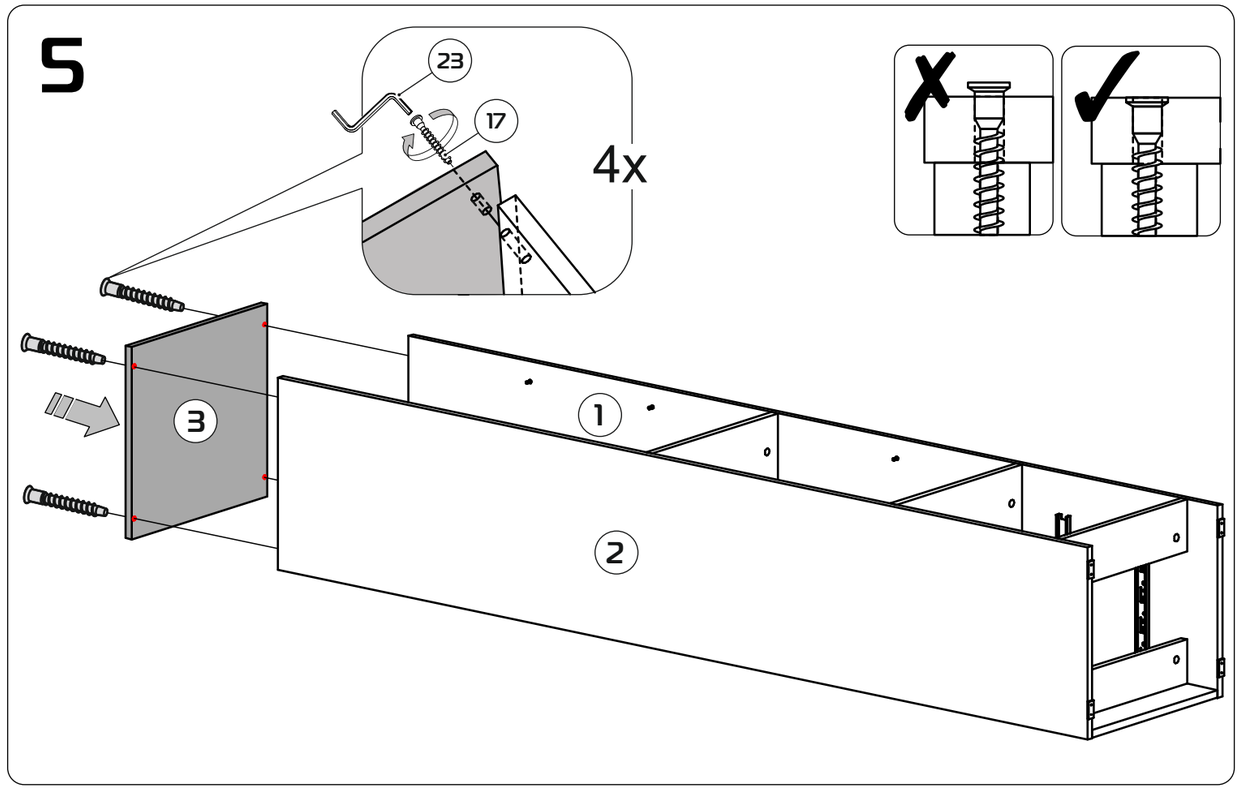
23
17
4x
3
1
2

6

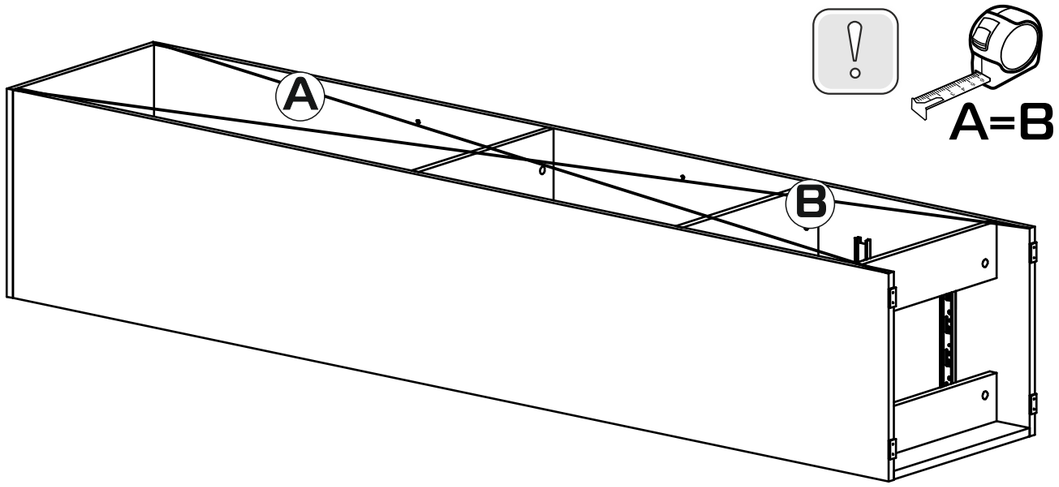
A
B
A=B

7

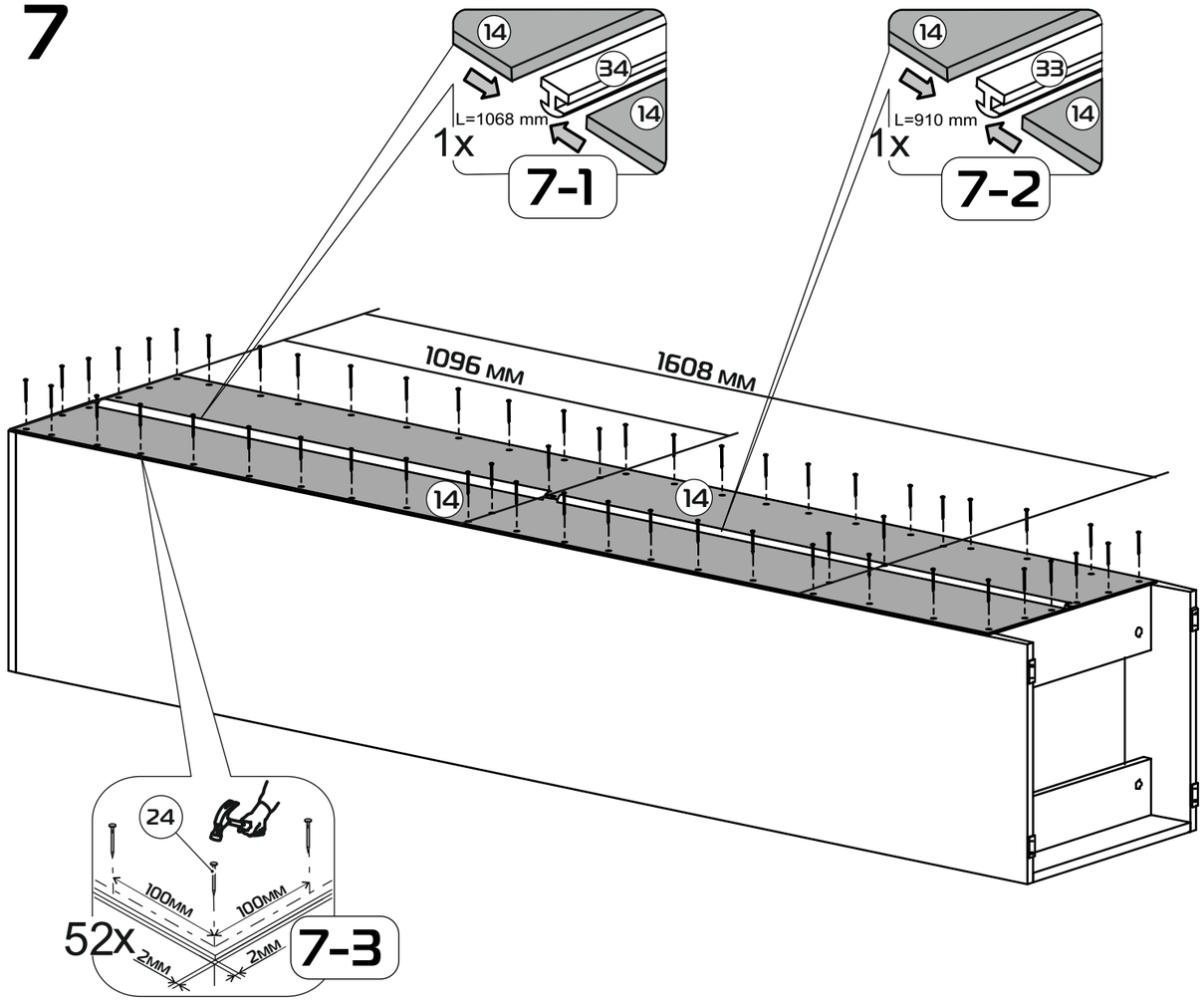
14
34
14
L=1068 mm
1x
7-1
14
33
14
L=910 mm
1x
7-2
1096 мм
1608 мм
14
14
24
100мм
100мм
52x
2мм
2мм
7-3

8

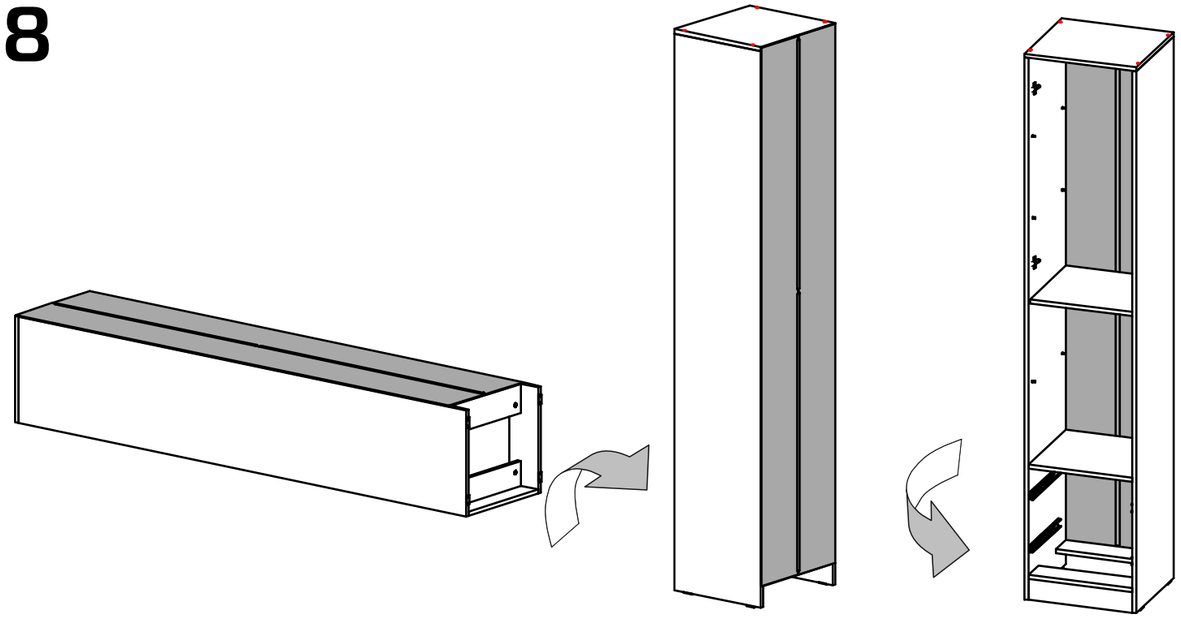

9

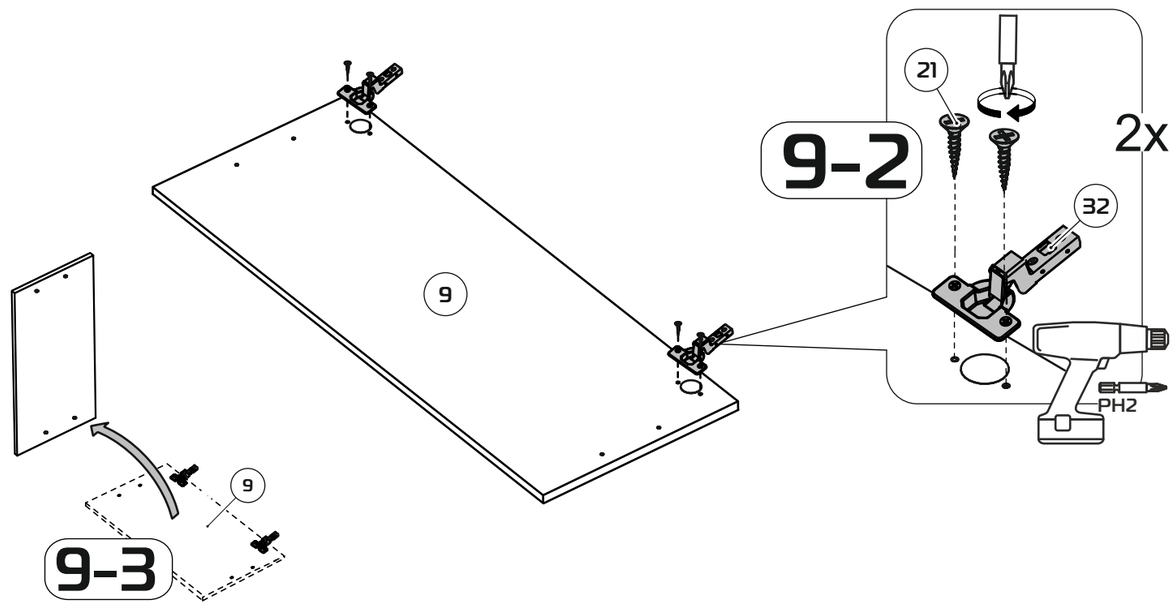
21
9-2
2x
32
9
PH2
9
9-3